ELERTEC®

Seccionador unipolar a pértiga by pass
Tipo exterior - Modelo S2VEP
13,2/33 kV

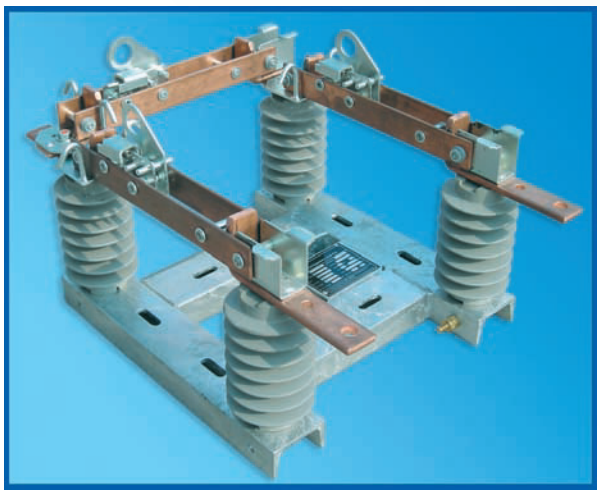

Modelo S2VEP 136

Modelo S2VEP 336

La línea de seccionadores By Pass de eficiente y robusta construcción permite realizar mantenimiento en instalaciones y/o equipos sin necesidad de corte de energía.

Su diseño consiste en tres seccionadores unipolares montados sobre un bastidor perfectamente rígido en configuración “U” invertida. En posición cerrado, una traba mecánica elimina la posibilidad de una eventual apertura, este enclavamiento se libera automáticamente al iniciar la aniobra de apertura con la pértiga.

Por su tipo constructivo y el diseño del bastidor sobre el cual se montan los aisladores, se comporta como una estructura indeformable al ser accionado.

El principio de funcionamineto se basa en el incremento de resistencia de contacto entre el perno fijo y las cuchillas cuando éstas se desplazan hacia la posición “abierto”. Esta operación deriva la corriente en forma simultánea hacia las cuchillas que permanecen cerradas permitiendo una conmutación a corriente nominal sin diferencia de potencial entre los contactos fijos y móviles.

Especificaciones Técnicas		
Modelo	S2VEP 136	S2VEP 136
Normas	IRAM - IEC	IRAM - IEC
Tensión nominal	13,2 kV	33 kV
Tensión máxima de servicio	17,5 kV	36 kV
Intensidad nominal	630 A	630 A
Corriente de breve duración (1 seg.)	16 kA	16 kA
Intensidad límite dinámica	40 kA	40 kA
Frecuencia	50/60 Hz	50/60 Hz
Aisladores	Resina Cicloalifática	Resina Cicloalifática
Montaje	Ver esquema	Ver esquema
Accionamiento	Manual	Manual

Tensiones de Ensayo		
FRECUENCIA INDUSTRIAL 1 min. BAJO LLUVIA		
Seccionador cerrado	38 kV	70 kV
Seccionador abierto	45 kV	80 kV
ONDA DE IMPULSO 1,2 / 50 microsegundos		
Seccionador cerrado	95 kV	170 kV
Seccionador abierto	110 kV	190 kV

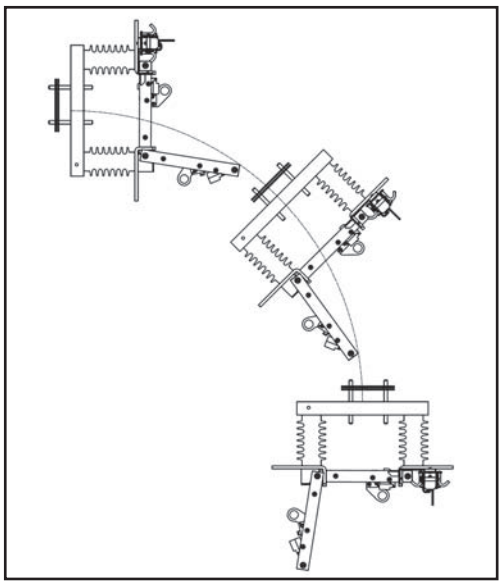

Posición de Montaje:

Por las características constructivas de este seccionador que queda trabado mecánicamente en posición “cerrado”, puede montarse en todas las posiciones indicadas en el gráfico.

Por esta razón, su versatilidad le permite ser utilizado tanto en líneas aéreas como estaciones transformadoras.

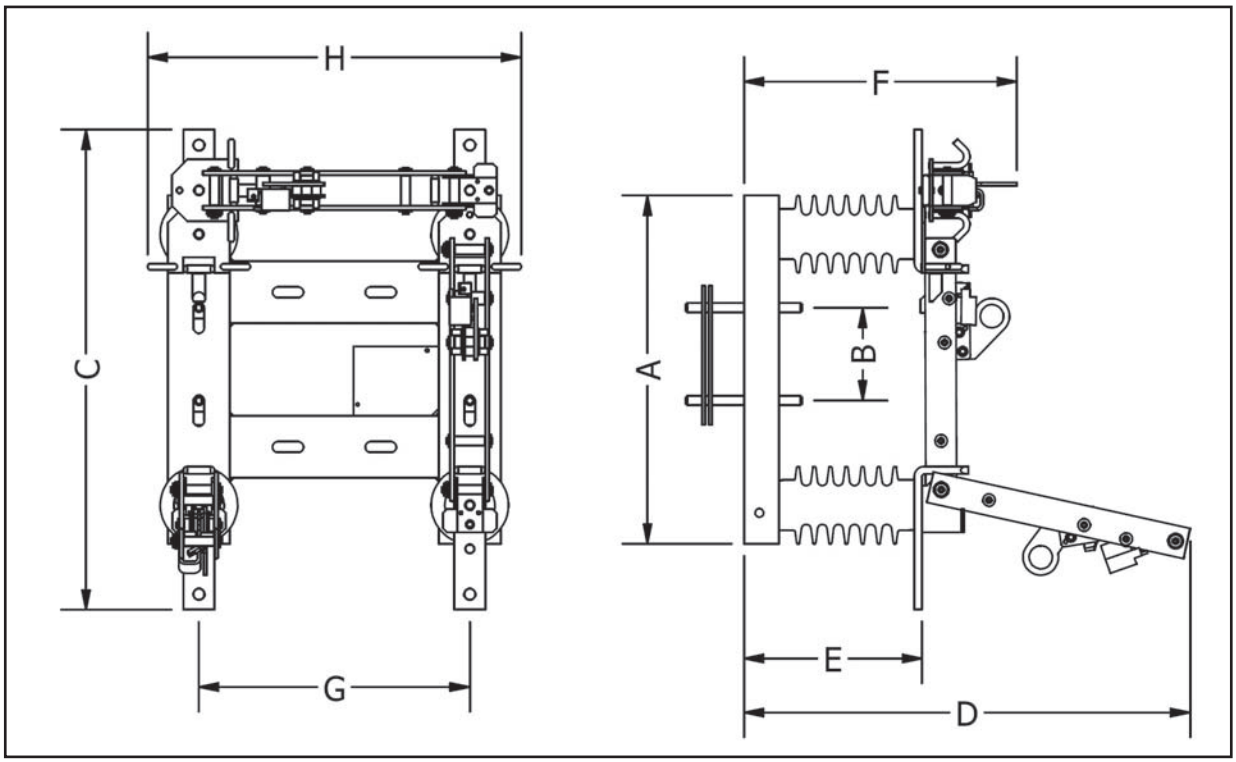

Dimensiones en mm

Tensión	Corriente	A	B	C	D	E	F	G	H	Peso
13,2 kV	630 A	450	120	620	580	230	355	350	485	30 Kg
33 kV	630 A	660	120	750	835	360	480	480	600	52 Kg

Debido al constante desarrollo de nuestros productos, los mismos pueden sufrir modificaciones.

CONSTRUYE Y GARANTIZA

ICS SA

Electroingeniería ICS SA

Construyendo el futuro

CASA CENTRAL:
Av. La Voz del Interior 5883
X5008 HKE - Córdoba - Argentina
Tel.: 54 - 351 - 4144200
Fax: 54 - 351 - 4144222
e-mail: electroingenieria@icssa.com.ar

SUCURSAL
Alberti 1778
C1247 AAL - Buenos Aires - Argentina
Tel.: 54 - 11 - 43081325
Fax: 54 - 11 - 43081364
e-mail: electroingenieriaba@icssa.com.ar

Electroingeniería ICS SA ISO 9001 Calidad Certificada
Electroingeniería ICS SA ISO 14001 Calidad Certificada
Electroingeniería ICS SA IRAM 3800 Calidad Certificada

www.electroingenieria.com