Electroingeniería ICS SA

Seccionador unipolar a cuchillas - Tipo exterior

Modelo SGEU
13,2 /33 kV

Seccionador unipolar a cuchillas tipo exterior 13,2 kV 800A

Especificaciones Técnicas

Modelo	SGEU - 138	SGEU - 338
Normas	IEC - IRAM	IEC - IRAM
Tensión nominal	13,2 kV	33 kV
Tensión máxima de servicio	17,5 kV	36 kV
Intensidad nominal	800 A	800 A
Intensidad de breve duración (1 seg)	16 kA	16 kA
Intensidad límite dinámica	40 kA	40 kA
Frecuencia	50 / 60 Hz	50 / 60 Hz
Aisladores	Resina Cicloalifática	Resina Cicloalifática
Montaje	Vertical	Vertical
Accionamiento	Manual	Manual

Tensiones de ensayo

Frecuencia industrial 1 min bajo lluvia		
Seccionador cerrado	38 kV	70 kV
Seccionador abierto	45 kV	80 kV

Onda de impulso 1,2 / 50 microsegundos		
Seccionador cerrado	95 kV	170 kV
Seccionador abierto	110 kV	195 kV

Accesorios

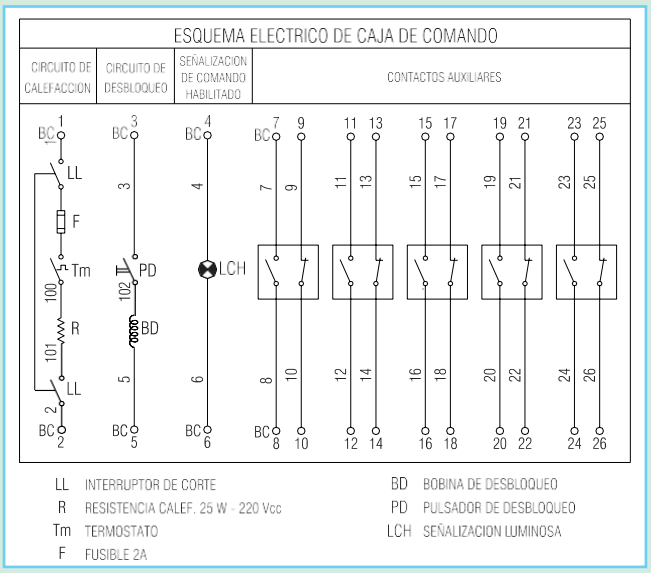

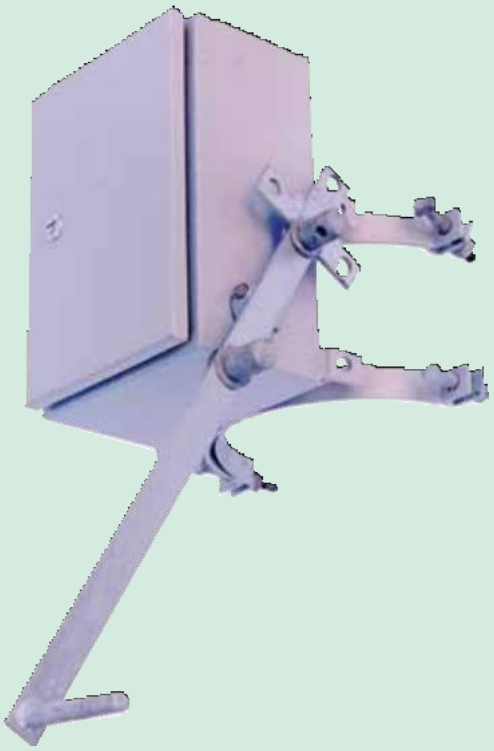

Nota: Cuando se solicite con caja de comando, aclarar tensión auxiliar y longitud de varilla de accionamiento.
También disponible con comando tipo estribo.

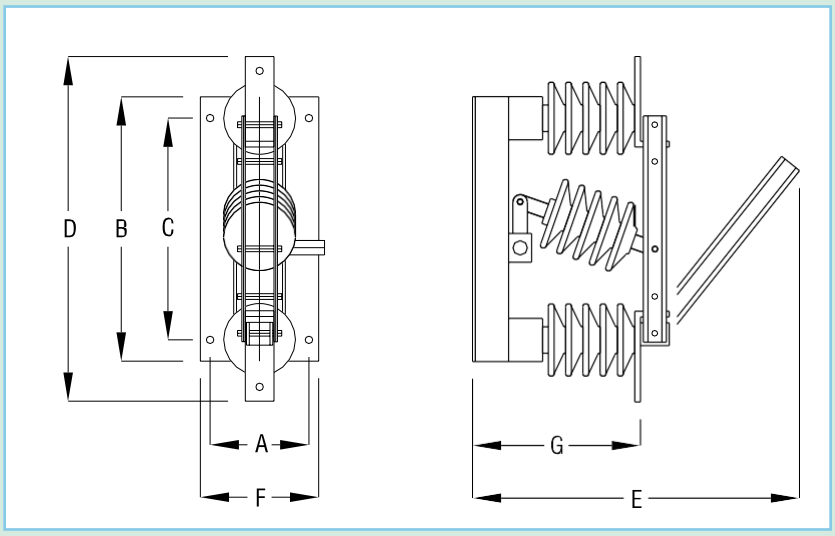

Dimensiones en mm

TENSION	CORRIENTE	A	B	C	D	E	F	G	PESO
13,2 kV	800 A	172	580	450	670	570	206	292	20 Kg.
33 kV	800 A	242	900	760	970	950	276	480	50 Kg.

Debido al constante desarrollo de nuestros productos, los mismos pueden sufrir modificaciones.

CONSTRUYE Y GARANTIZA

Electroingeniería ICS SA

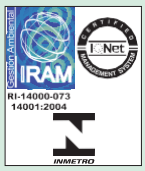

Av. La Voz del Interior 5883
X 5008 HKE - Córdoba - Argentina
Tel.: 54-351-4144200 - Fax: 54-351-4144222
e-mail: electroingenieria@icssa.com.ar

Alberti 1778
C1247AAL - Buenos Aires - Argentina
Tel.: 54-11-43081325 - Fax: 54-11-43081364
e-mail: electroingenieriaba@icssa.com.ar

www.electroingenieria.com